みやぎ生協めぐみ野杯U-12サッカーリーグ　2022　中央石巻グループリーグ

中央・石巻グループ　TOPリーグ参入決定トーナメント

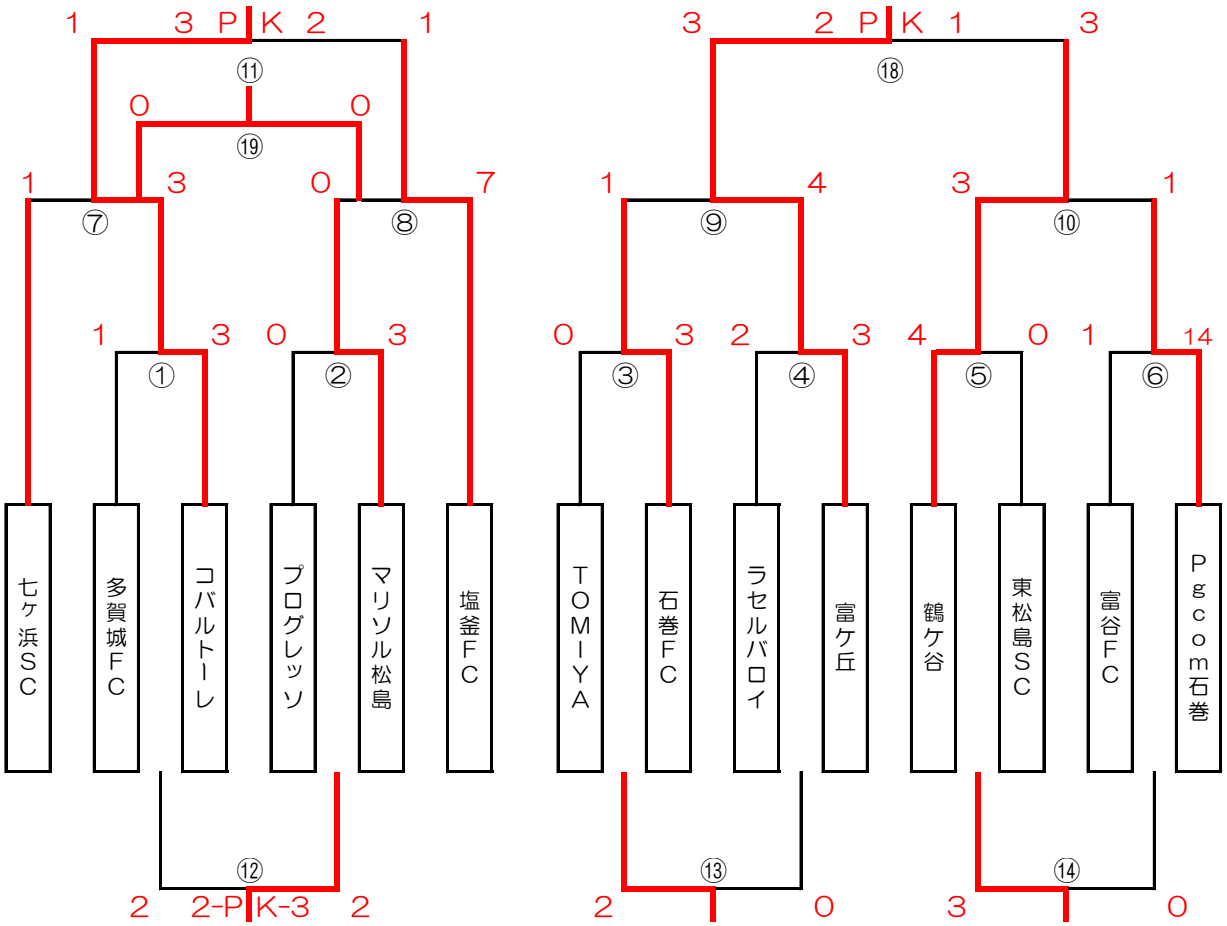

6月18日（松島FBC　P-2）

	ピッチ①					ピッチ②				
9:00	①	多賀城ＦＣ	1	vs	3	コバルトーレ	②	プログレッソ	0	vs	3	マリソル
10:00	③	TOMIYA	0	vs	3	石巻ＦＣ	④	ラセルバロイ	2	vs	3	富ケ丘
11:00	⑤	鶴ケ谷	4	vs	0	東松島ＳＣ	⑥	富谷ＦＣ	1	vs	14	Pgcom
12:00	⑦	七ヶ浜ＳＣ	1	vs	3	コバルトーレ	⑮	黒川大和	1	vs	2	あけの平
13:00	⑧	塩釜ＦＣ	7	vs	0	マリソル	⑨	石巻ＦＣ	1	vs	4	富ケ丘
14:00	⑩	鶴ケ谷	3	vs	1	Pgcom	⑯	あけの平	1	vs	1	青山ＦＣ
15:00	⑲	七ヶ浜ＳＣ	0	vs	0	マリソル	フレンドリー			vs		

6月19日（七ヶ浜スタジアム）

	ピッチ①						ピッチ②					
									2	PK	3	
9:00	⑰	黒川大和	1	vs	0	青山ＦＣ	⑫	多賀城ＦＣ	2	vs	2	プログレッソ
10:00	⑬	TOMIYA	2	vs	0	ラセルバロイ	⑭	東松島ＳＣ	3	vs	0	富谷ＦＣ
11:00	⑪	コバルトーレ	1	vs	1	塩釜ＦＣ	⑱	富ケ丘	3	vs	3	鶴ケ谷
			3	PK	2				2	PK	1	

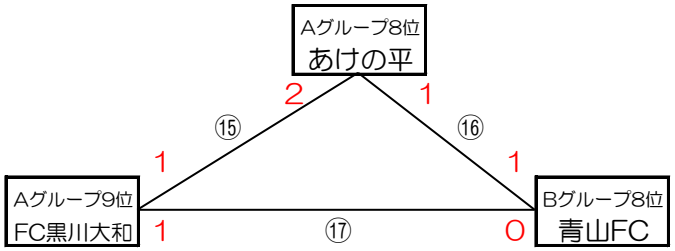

宮城県TOPリーグ　１部　コバルトーレ女川・塩釜ＦＣ
宮城県TOPリーグ　２部　マリソル松島・七ケ浜SC

第5位　Progresso	第9位　石巻ＦＣ	第15位　あけのだいらFC
第6位　多賀城ＦＣ	第11位　東松島SC	第16位　FC黒川大和
第7位　富ケ丘	第11位　TOMIYA Ｃ	第17位　青山ＦＣ
第8位　鶴ケ谷	第13位　富谷FC	
第9位　Pgcom石巻	第13位　ラセルバロイFC	